MONTAGEANLEITUNG
GM TOPROLL® 10/14 INNEN

glasmarte®

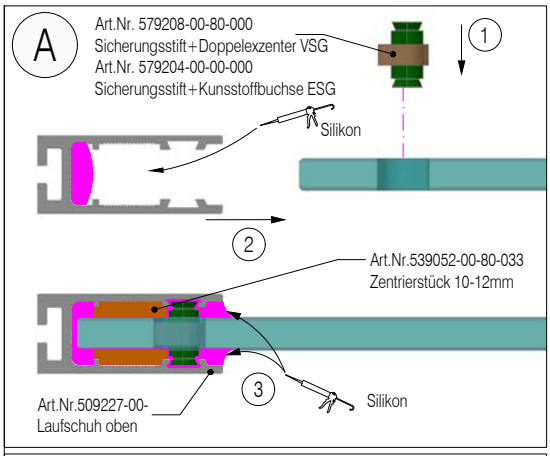

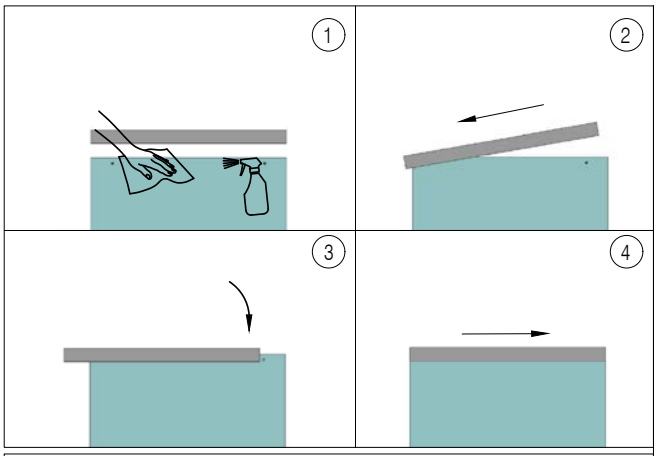

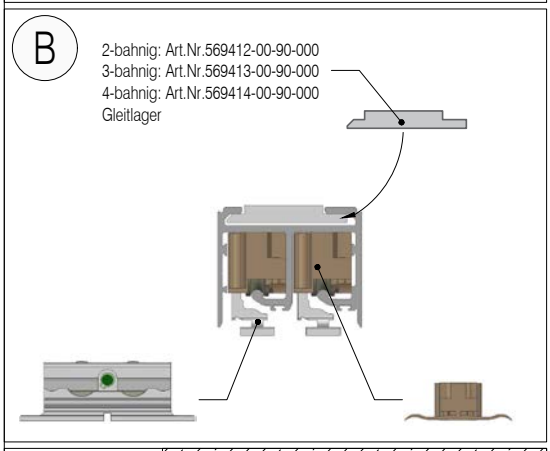

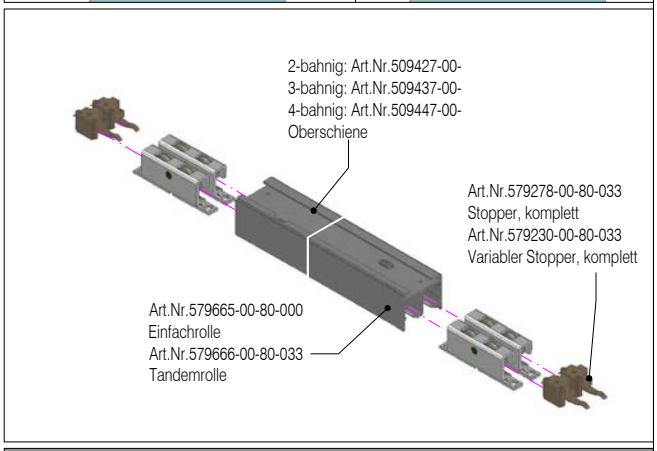

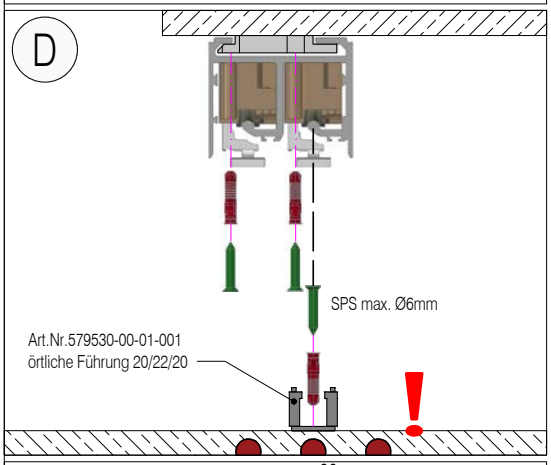

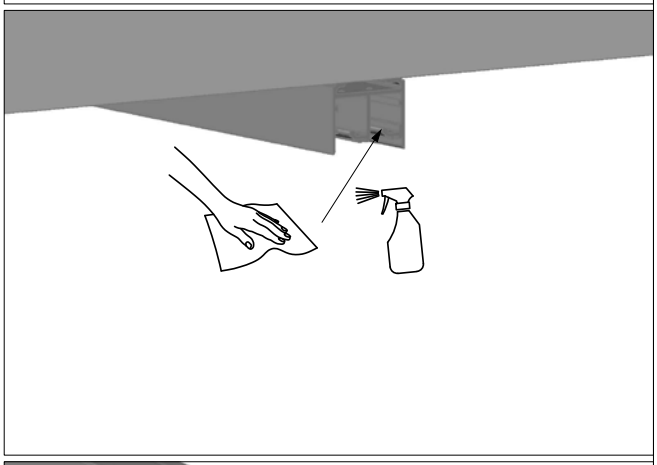

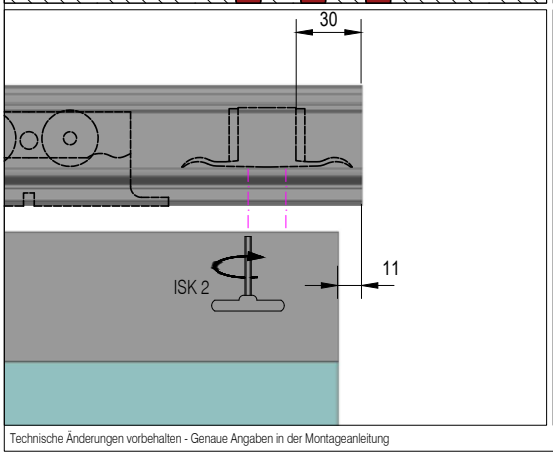

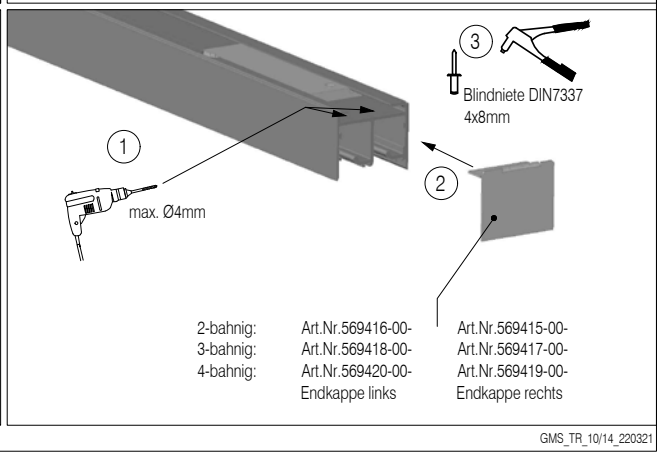

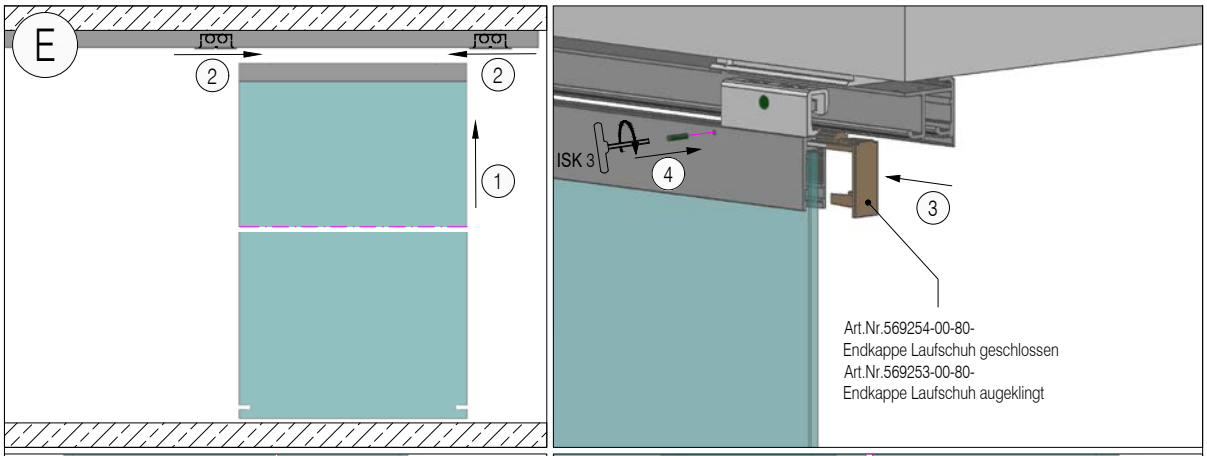
E
2
2
1

ISK 3
4
3
Art.Nr.569254-00-80-
Endkappe Laufschuh geschlossen
Art.Nr.569253-00-80-
Endkappe Laufschuh augeklingt

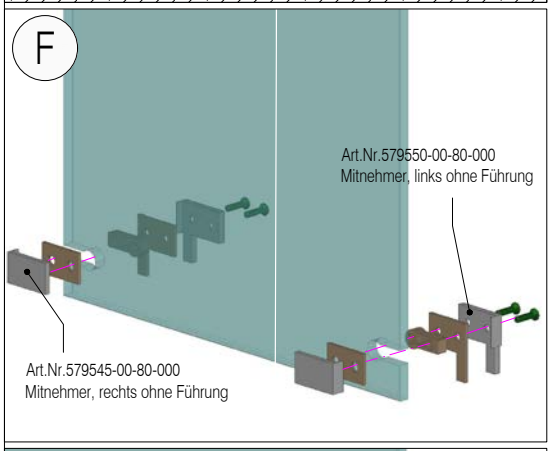
F
Art.Nr.579550-00-80-000
Mitnehmer, links ohne Führung
Art.Nr.579545-00-80-000
Mitnehmer, rechts ohne Führung

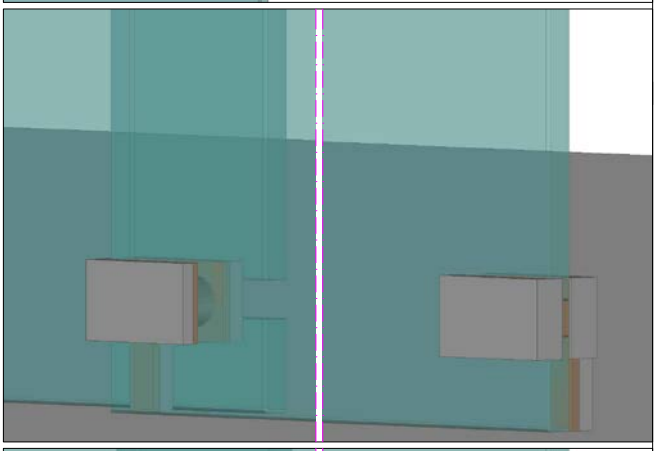

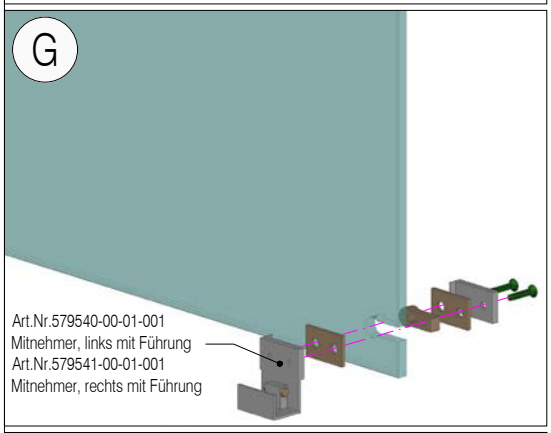
G
Art.Nr.579540-00-01-001
Mitnehmer, links mit Führung
Art.Nr.579541-00-01-001
Mitnehmer, rechts mit Führung

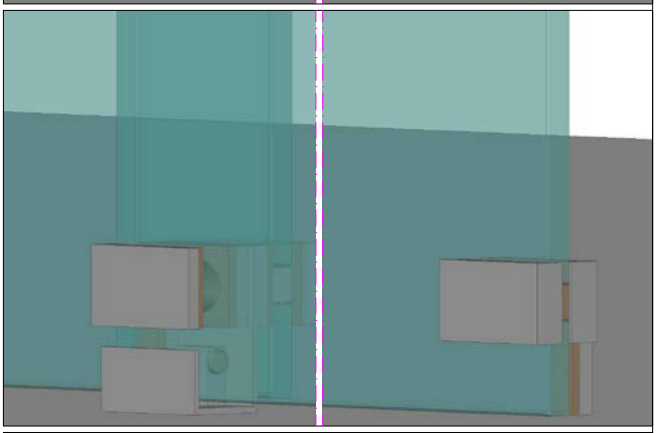

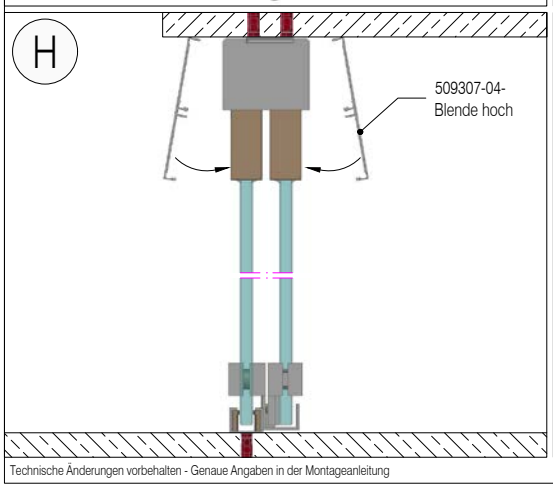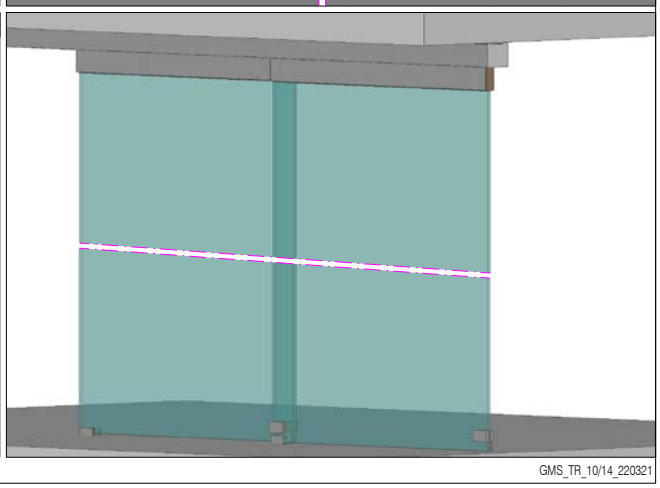
H
509307-04-
Blende hoch